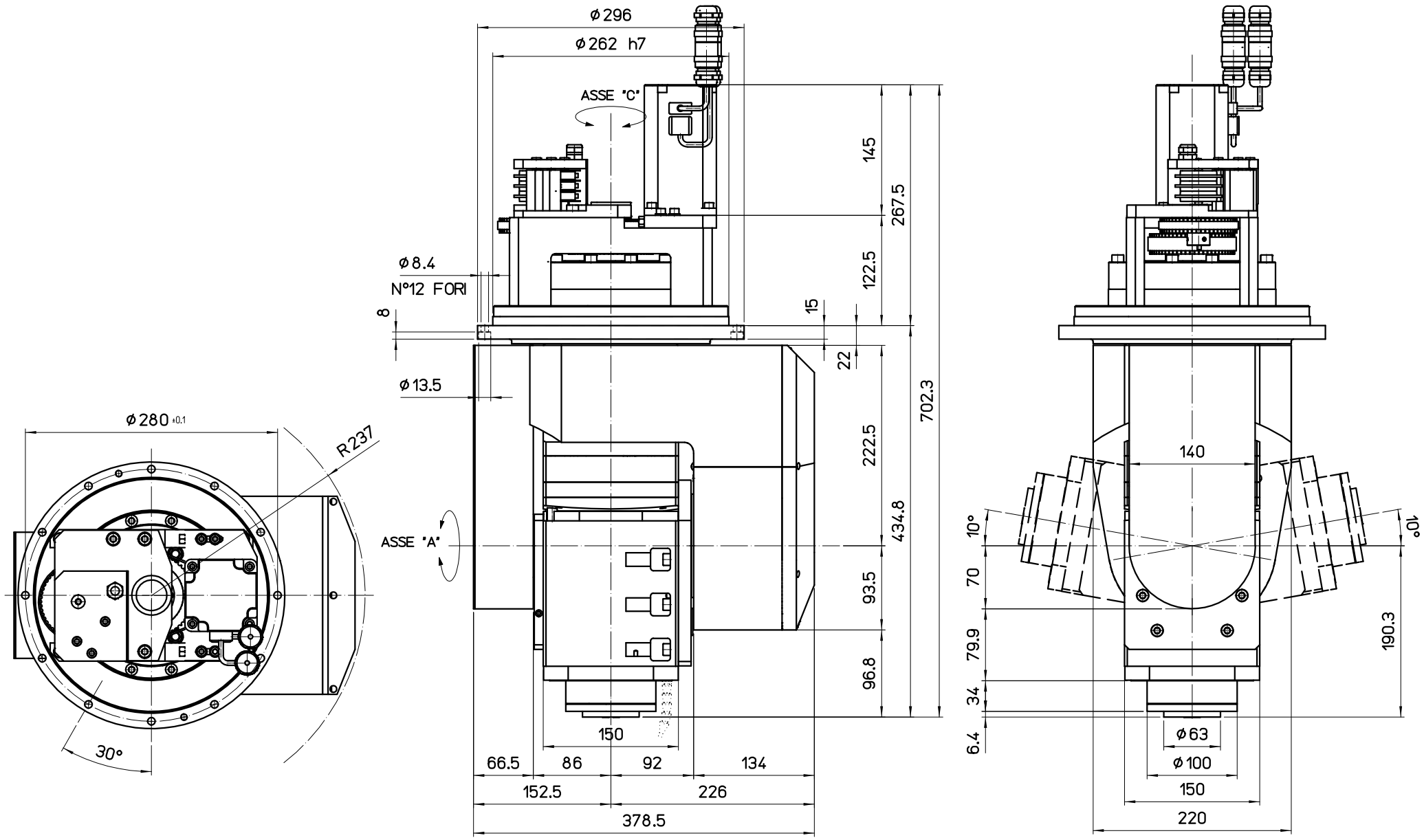

G. COLOMBO
CARATE BRIANZA (MI)
ITALY

-- Questo disegno e' di nostra proprieta' e ne e' vietata la riproduzione a termine di legge. --