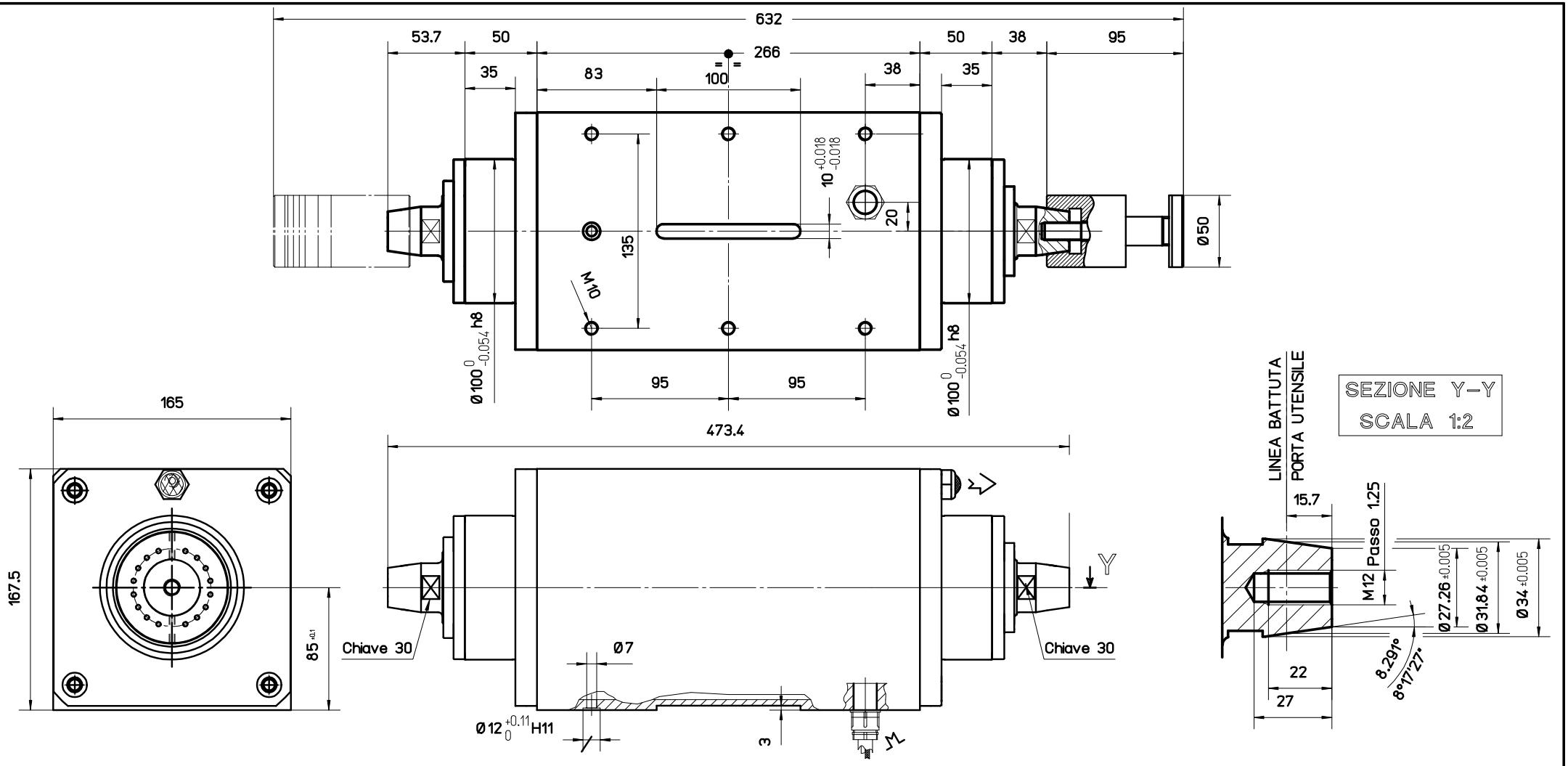

V	HP	HZ	Giri/min rpm upm	A

A termine di legge ci riserviamo la proprieta' di questo disegno. E' vietata qualsiasi riproduzione senza nostra autorizzazione.
Legally we reserve to ourselves the property of this drawing. It is prohibited any reproduction without our authorization.
Dem Gesetze gemaB, behalten wir uns das Eigentum dieser Zeichnung vor . Jeder Abdruck ohne unsere Genehmigung ist verboten.

G. COLOMBO
CARATE BRIANZA (MI)
ITALY

ELETTROMANDRINO
ELECTRIC SPINDLE
ELEKTROSPINDEL

Ingombro elettromandrino
tipo RC135/22 FP1 BI
codice cliente : 390

DIMENSIONI ESTERNE
OVERALL DIMENSION
AusmaBe

DATA,DATE,Datum	DISEGNATO DA:	CONTROLLATO DA:	APPROVATO DA:	DISEGNO,DRAWING,Zeichnung No.	REV.N°.
17/10/98				C35064/IN	*