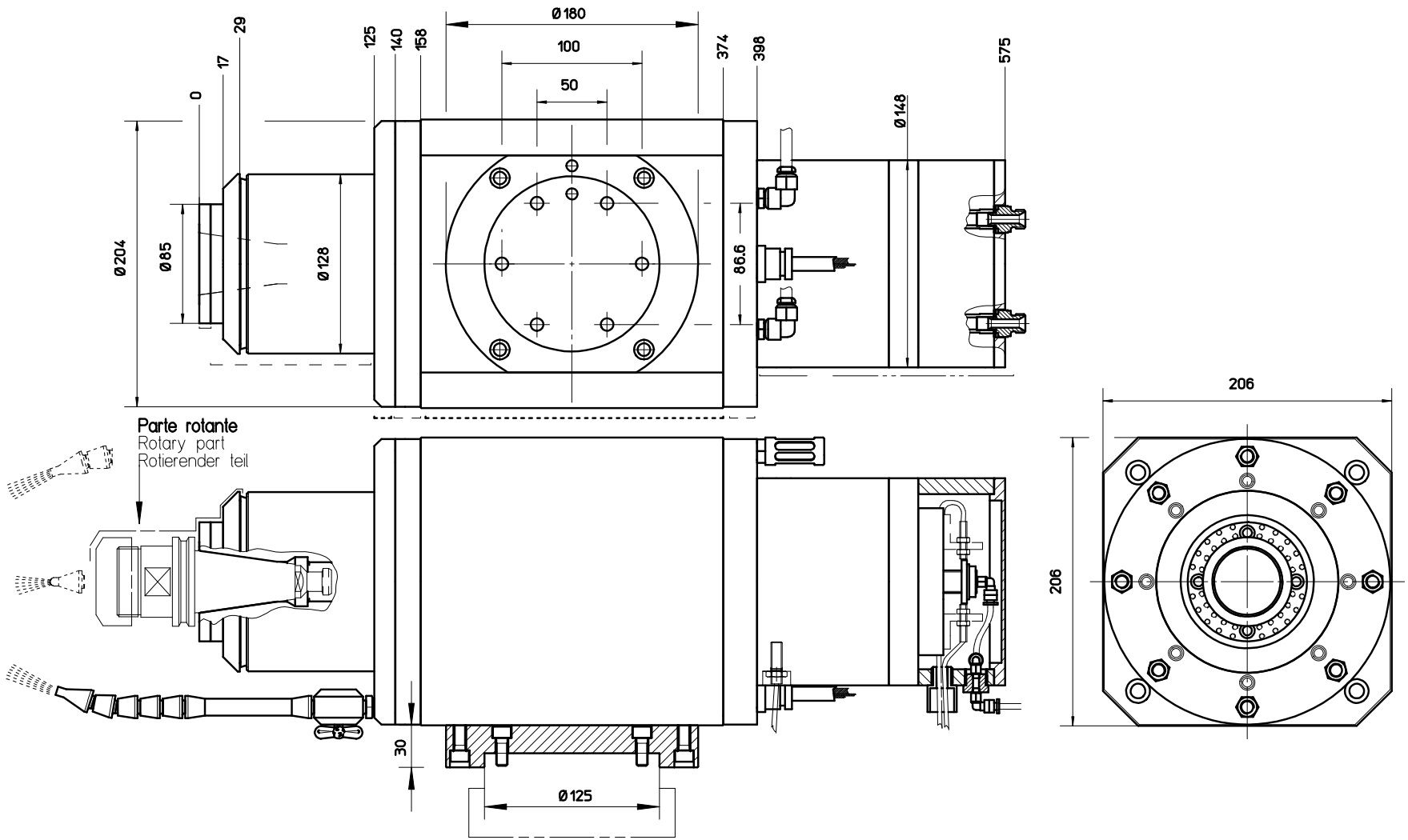

V	HP	HZ	Giri/Min Rpm Upm	A

A termine di legge ci riserviamo la proprieta' di questo disegno. E' vietata qualsiasi riproduzione senza nostra autorizzazione.
Legally we reserve to ourselves the property of this drawing. It is prohibited any reproduction without our authorization.
Dem Gesetze gemaß, behalten wir uns das Eigentum dieser Zeichnung vor . Jeder Abdruck ohne unsere Genehmigung ist verboten.

G. COLOMBO
CARATE BRIANZA (MI)
ITALY

ELETTROMANDRINO
ELECTRIC SPINDLE
ELEKTROSPINDEL

RC 170/22 55 FF GR40 CR CO

DIMENSIONI ESTERNE
OVERALL DIMENSION
AusmaBe

SCALA,SCALE,MaBstab	DATA,DATE,Datum	DISEGNATO DA:	APPROVATO DA:	DISEGNO,DRAWING,Zeichnung No.
1/4.5	12/12/96			40217/IN