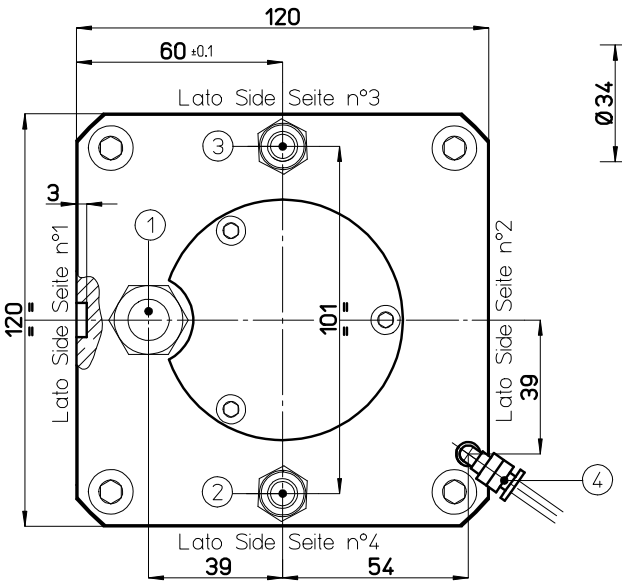

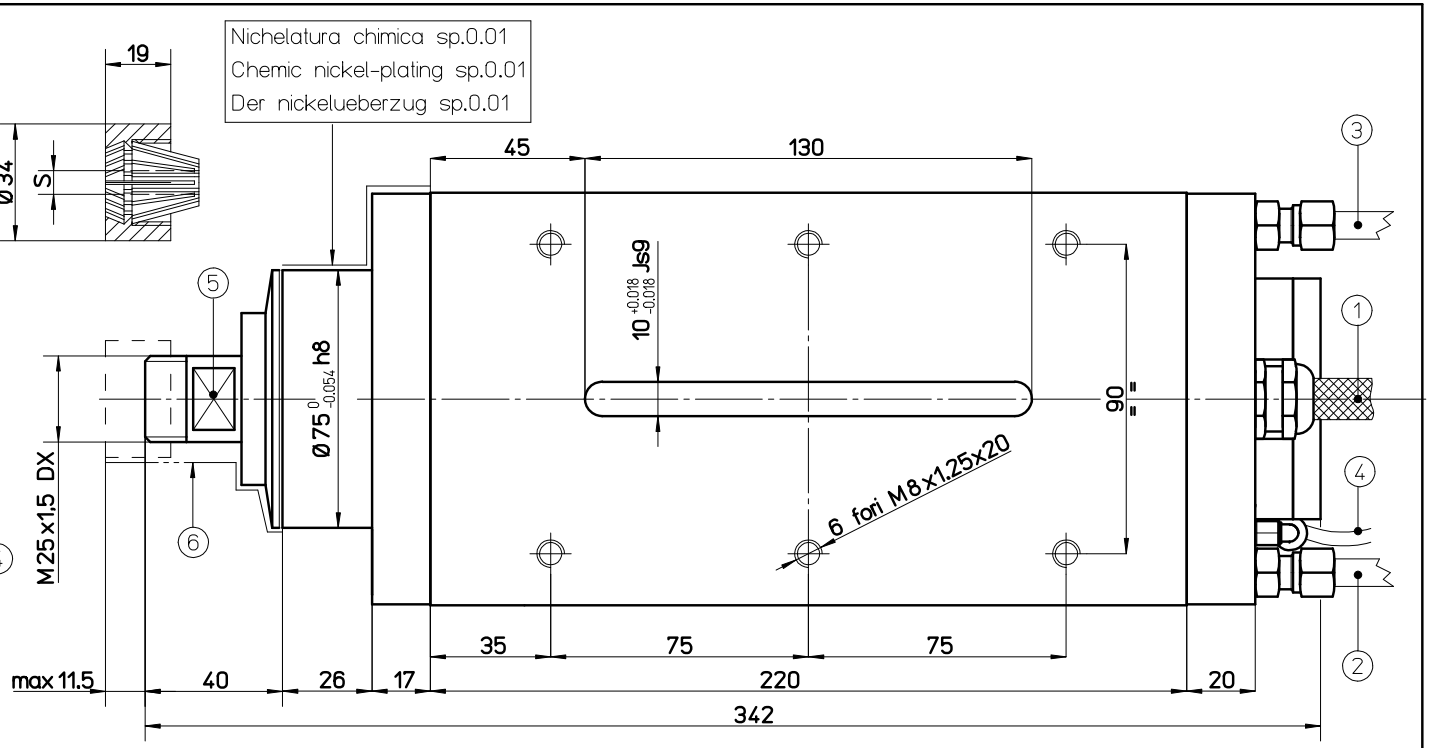

Parte rotante
(6) Rotary part
Rotierender teil

Chiave 19
(5) Spanner 19
Schluessel 19

Ingresso aria secca per pressurizzazione naso mandrino 2.5 bar
(4) Pneumatic inlet for nose pressurizzation 2.5 bar
Eintritt der trockenluft für den überdruck der spindelnase 2.5 bar

Ingresso refrigerante raffreddamento carcassa 5 lt/min 2 bar
(3) Cooling input for frame cooling of the electric spindle 5 lt/min 2 bar
Eintritt des Kühlmittels für die Abkühlung des Wracks 5 lt/min 2 bar

Uscita refrigerante raffreddamento carcassa
(2) Cooling exit for frame cooling of the electric spindle
Austritt des Kühlmittels für die Abkühlung des Wracks

Uscita cavi elettrici 3/8" o PG13.5 (tre fasi+terra+termica)
(1) Exit electrical cable 3/8" or PG13.5
Elektro kabel 3/8" oder PG13.5

S=Ø0.5-Ø13 capacità serraggio pinza =0.5-1 mm
S=Ø0.5-Ø13 gripping range of collet =0.5-1 mm
S=Ø0.5-Ø13 spannkapazitat prorange =0.5-1 mm

Serie completa di pinze n°15 pinze
Full range of collets n°15 collets
Komplet satz von spannzange n°15 spannzangen

Coppia anteriore e posteriore di cuscinetti a contatto obliquo
Pair of front and rear angular contact bearings
Vorderes und hinteres schragkugellagerpaar

V	HP	HZ	Giri/min rpm upm	A

A termine di legge ci riserviamo la proprieta' di questo disegno. E' vietata qualsiasi riproduzione senza nostra autorizzazione.
The copyright of this drawing is ours; no copies thereof can be done without our prior approval.
Gesetzmässig ist das Eingetum dieser Zeichnung für uns vorbehalten; Kopien davon darf man nur mit unserer Genehmigung erfolgen.

G. COLOMBO
CARATE BRIANZA (MI)
ITALY

ELETTROMANDRINO
ELECTRIC SPINDLE
ELEKTROSPINDEL

RA 90/22-25 FP1 CPE20

DIMENSIONI ESTERNE
OVERALL DIMENSION
AusmaBe

DATA,DATE,Datum	DISEGNATO DA:	CONTROLLATO DA:	APPROVATO DA:	DISEGNO,DRAWING,Zeichnung No.	REV.N°.
10/12/01				90A030/IN	01