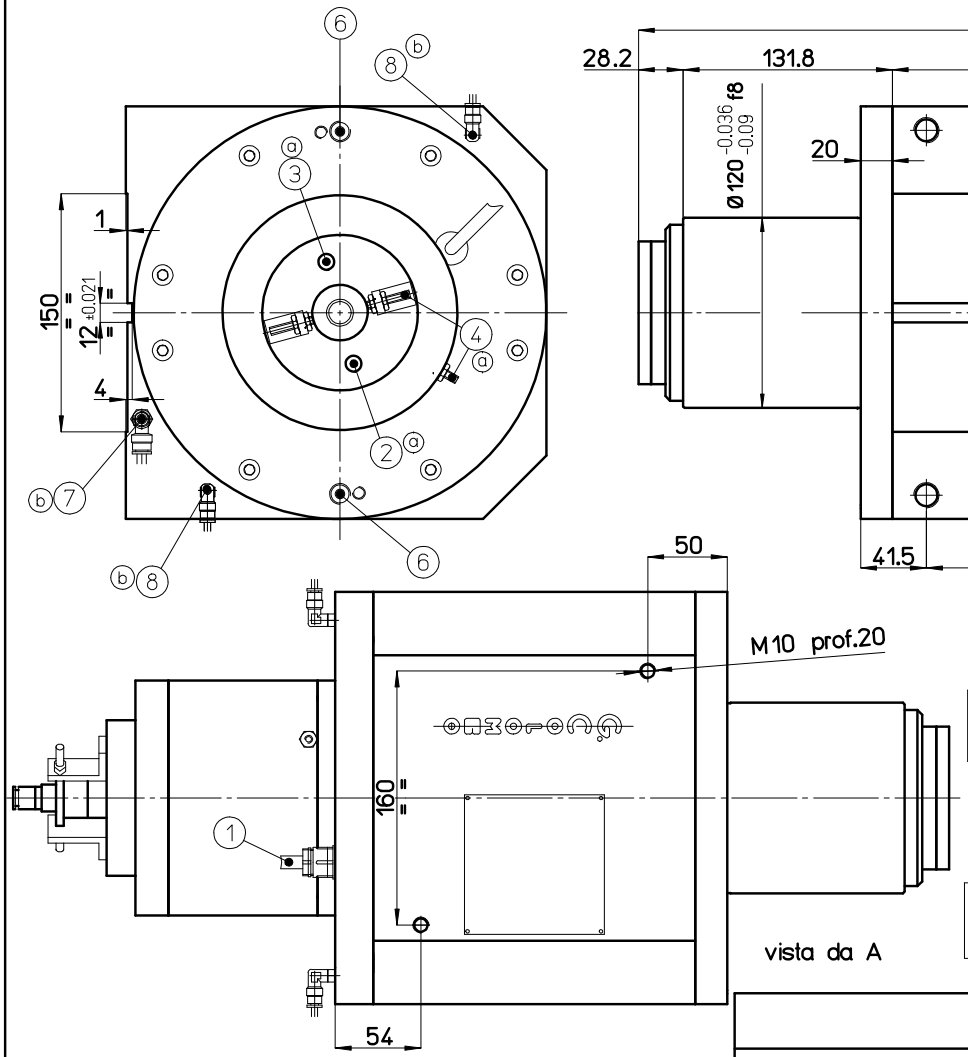

(4) Sensore per sicurezza elettronica
Sensor for electronic safety
Sensor fur Elektronensicherheit

(1) Cavo elettrico
Electrical cable
Elektrokabel

(8) Ingresso aria secca per pressurizzazione naso mandrino
Pneumatic inlet for nase pressurization
Eintritt der trockenen Luft für Uberdruck der Elektrospindelnase

(3) Entrata oleodinamica ritorno cilindro
Hydraulic oil entry for return of cylinder
Oeldynamischer Eintritt fuer Rucklauf vom Zylinder

(7) Ingresso aria compressa secca per raffreddamento parti elettriche
Pneumatic inlet for electric parts cooling
Eintritt der trockenen Luft für die Abkühlung der elektrischen Teile

(2) Entrata oleodinamica mandata cilindro
Hydraulic oil entry for delivery of cylinder
Oeldynamischer Eintritt fuer Druck vom Zylinder

(5) Entrata pneumatica pulizia cono
Pneumatic entry to clean the taper
Pneumatischer Eintritt fuer kegelsreinigung

(6) Liquido raffreddamento
Coolant
Abkuehlfluessigkeit

Carico molle 550 daN
Springs load 550 daN
Belastung der Federn 550 daN

Coppia anteriore e posteriore di cuscinetti a contatto obliquo
Pair of front and rear angular contact bearings
Vorderes und hinteres Schraegkugellagerpaar

Comando oleodinamico - Raffreddamento a liquido
Hydraulic control - Cooling by liquid
Hidraulischer Antrieb - Abkuehlung durch Fluessigkeit

Portautensile con cono rapido n°40 DIN 69871
Tool holder with taper n°40 DIN 69871
Stahlhalter mit Steilkegel n°40 DIN 69871

Bullone d' aggancio per cono rapido n°40 DIN 69872
Bolt for cone n°40 DIN 69872
Absteckbolzen fuer Steilkegel n°40 DIN 69872

V	HP	HZ	Giri/min rpm upm	A

Rif.	Descrizione modifica	Firma	Data	Rif.Mod.N°
02	a- Sistemate posizioni delle entrate oleodinamiche di mandata e di ritorno cilindro e posizione dei sensori b- Inseriti ingresso aria compressa per raffreddamento e per pressurizzazione	D.M.	07/07/06	

A termine di legge ci riserviamo la proprieta' di questo disegno. E' vietata qualsiasi riproduzione senza nostra autorizzazione.
The copyright of this drawing is ours; no copies thereof can be done without our prior approval.
Gesetzmässig ist das Eingetum dieser Zeichnung für uns vorbehalten; Kopien davon darf man nur mit unserer Genehmigung erfolgen.

G. COLOMBO
CARATE BRIANZA (MI)
ITALY

ELETTROMANDRINO
ELECTRIC SPINDLE
ELEKTROSPINDEL

RA 200/22 FP DIN40 CR CO

DIMENSIONI ESTERNE
OVERALL DIMENSION
AusmaBe

DATA,DATE,Datum	DISEGNATO DA:	CONTROLLATO DA:	APPROVATO DA:	DISEGNO,DRAWING,Zeichnung No.	REV.N°.
				40127/IN	02