1. **Uscita cavi elettrici 3/8"G (Tre fasi + Terra +Termica)**
   Electical cable's exit
   Sortie cables èlectriques
   Austritt des Elektro Kabels
2. **Proximity M8 per albero fermo**
   Proximity M8 for the shaft's arrest
   Capteur M8 pour l'arrét de l'arbre
   Prossimity M8 für den Stillstand der Welle
3. **Proximity M5 per controllo cambio utensile (norma PNP)**
   Proximity M5 tool change control (PNP)
   Capteur M5 pour contrôle de la pince (PNP)
   Prossimity M5 für die kontrolle der Spannzange (PNP)
4. **Ritorno per cilindro pneumatico 7 bar**
   Return for 7 bar pneumatic cylinder
   Deblocage pour cylindre pneumatique 7 bar
   Pneumatischer eintritt fur befreiung 7 bar
5. **Silenziatore per scarico aria conpressa (1/8" G)**
   Compressed silanced air autlet
   Silanced pur air comprime'
   Entrastung der druckluft
6. **Ingresso aria per pulizia cono portautensile 6 Bar (nipplo M5)**
   Input of the air for the tool holder cone's cleaning
   Entrèe air nettoyage cône porte-outil 6 Bar
   Eintritt der Luft für die Sànberung des Kegels
   des Werkzeughalters
7. **Cilindro pneumatico**
   Pneumatic cylinder
   Cylindre pneumatique
   Pneumatischen zylinder
8. **Mandata per cilindro pneumatico 7 BAR (nipplo 1/8"G)**
   Delivery for 7 Bar pneumatic cylinder
   Refoulement pour cylindre pneumatique 7 Bar
   Pneumatischer eintritt für blockierung und befreiung
9. **Ingresso aria secca per tenuta e raffredamento**
   Compressed air for seal and for cooling
   Entrèe air sec pressurisation du mandrin
   Druckluft fùr haltung und fùr kùhlung
10. **Pressacavo per uscita cavi proximity (3/8"G)**
    Electrical cable for the prossimity cable's autput (3/8" G)
    Cable élèctrique pour sortie cables du capteur
    Austritt des Elektro Kabels fùr proximity

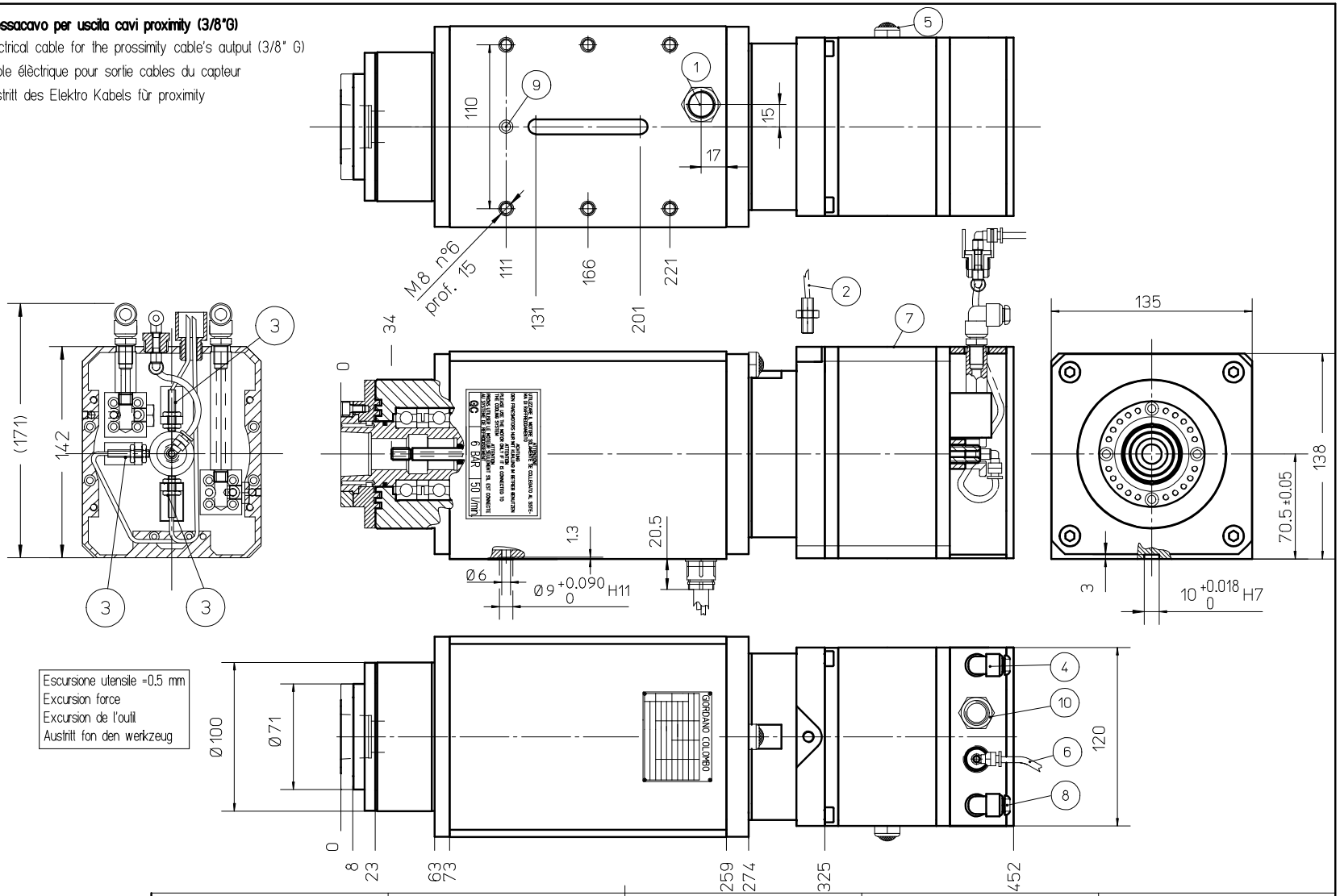

Escursione utensile =0.5 mm
Excursion force
Excursion de l'outil
Austritt fon den werkzeug

V	HP	HZ	Giri/Min Rpm Upm	A

*Serraggio utensile 6800 N
Locking force 6800 N
Blocage de l'outil 6800 N
Blockierung fon den werkzeug 6800 N

*Portautensile con cono rapido HSK 50-F DIN 69893-5
Tool holder with cone HSK 50-F DIN 69893-5
Porte-outil avec cone rapid HSK 50-F 69893-5
Stahl halter mit steilkegel HSK 50-F DIN 69893-5

*Coppia anteriore e posteriore di cuscinetti a contatto obliquo
Pair of front and rear angular contact bearings
Couple de roulementz anterior et posterior avec contact oblique
Vorderes und hinteres schragkugellagerpaar

A termine di legge ci riserviamo la proprieta' di questo disegno. E' vietata qualsiasi riproduzione senza nostra autorizzazione.
Legally we reserve to ourselves the property of this drawing. It is prohibited any reproduction without our authorization.
Dem Gesetze gemaB, behalten wir uns das Eigentum dieser Zeichnung vor . Jeder Abdruck ohne unsere Genehmigung ist verboten.

G. COLOMBO
CARATE BRIANZA (MI)
ITALY

ELETTROMANDRINO
ELECTRIC SPINDLE
ELEKTROSPINDEL

Assieme elettromandrino
RC110/22-35 FP1 HSK 50-F CR PDE

DIMENSIONI ESTERNE
OVERALL DIMENSION
AusmaBe

DATA,DATE,Datum	DISEGNATO DA:	APPROVATO DA:	DISEGNO,DRAWING,Zeichnung No.
			50F0175_IN